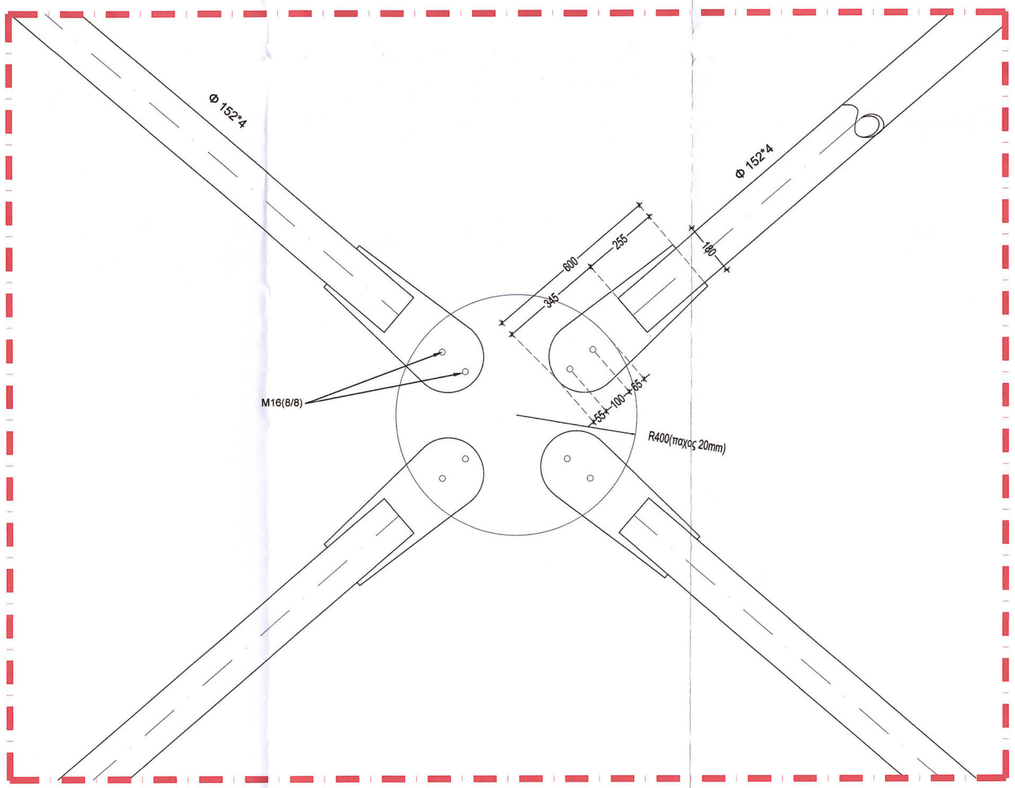

Λ7α

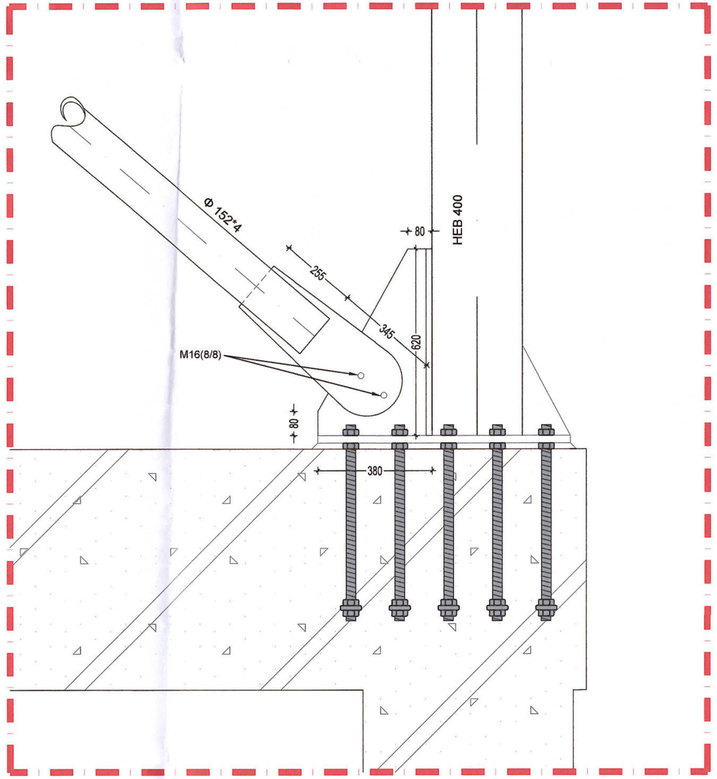

Λ7β

ΕΛΕΓΧΘΗΚΕ
Δρ Πολιτικός Μηχανικός Δ. Λεφαντζής
Αρχιτέκτων Μηχανικός

ΘΕΩΡΗΘΗΚΕ
Σύμφωνα με τους όρους της
απόφασης ΥΠΟΥΠΟΛΙΟΥ ΠΟΛΙΤΙΣΜΟΥ
32229 / 15.2.23
215773 / 17.5.24
Ο ΑΝΑΠΛΗΡΩΤΗΣ ΔΙΟΙΚΗΤΗΣ
ΤΗΣ ΔΑΑΜ ΘΕΜΙΣΤΟΚΛΗΣ ΣΑΚΟΥΛΗΣ

ΕΡΓΟΔΟΤΗΣ
ΥΠ.ΠΟ.Α.
Δ / ΝΣΗ ΑΝΑΣΤΗΛΩΣΗΣ
ΑΡΧΑΙΩΝ ΜΝΗΜΕΙΩΝ

ΕΡΓΟ
ΣΤΕΓΑΣΤΡΟ ΠΡΟΣΤΑΣΙΑΣ
ΣΤΟΝ ΑΡΧΑΙΟΛΟΓΙΚΟ ΧΩΡΟ
ΤΗΣ ΠΛΩΤΙΝΟΠΟΛΗΣ

ΘΕΣΗ
ΑΡΧΑΙΟΛΟΓΙΚΟΣ ΧΩΡΟΣ
ΠΛΩΤΙΝΟΠΟΛΗΣ
ΔΗΜΟΣ ΔΙΔΥΜΟΤΕΙΧΟΥ
ΠΕΡ.ΕΝΟΤΗΤΑ ΕΒΡΟΥ

ΚΩΔΙΚΟΣ ΑΡΙΘΜΟΣ ΜΕΛΕΤΗΣ
18009-C

ΚΑΤΗΓΟΡΙΑ ΜΕΛΕΤΗΣ
ΑΡΧΙΤΕΚΤΟΝΙΚΗ

ΣΤΑΔΙΟ ΜΕΛΕΤΗΣ
ΜΕΛΕΤΗ ΕΦΑΡΜΟΓΗΣ

ΤΙΤΛΟΣ
ΣΥΝΔΕΣΗ ΜΕΤΑΞΥ
ΧΙΑΣΤΗ ΣΥΝΔΕΣΜΩΝ

ΑΡΙΘΜΟΣ Α-ΕΦ-03_Λ7
ΚΛΙΜΑΚΑ 1:10

ΗΜΕΡΟΜΗΝΙΑ ΑΠΡΙΛΙΟΣ 2023

Α/Α	ΤΡΟΠΟΠΟΙΗΣΕΙΣ	ΗΜΕΡΟΜΗΝΙΑ

ΜΕΛΕΤΗΤΕΣ
ΣΜΒΑΤΗΣ Α.Ε.
ΜΕΛΕΤΗΤΙΚΗ ΕΜΠΟΡΙΚΗ ΚΑΤΑΣΚΕΥΑΣΤΙΚΗ ΕΤΑΙΡΕΙΑ
ΣΜΒΑΤΗΣ Α.Ε.
ΑΝΩΝΥΜΗ ΜΕΛΕΤΗΤΙΚΗ ΕΜΠΟΡΙΚΗ ΚΑΤΑΣΚΕΥΑΣΤΙΚΗ ΕΤΑΙΡΕΙΑ
ΜΕΑΟΣ Τ.Ε.Ε. / ΑΡ.ΓΕΜΗ. 3Η+ΤΡ. 32778
ΑΝ. 12-14 - 143 77 ΑΘΗΝΑ 115 21
ΤΗΛ. 210 64 09 508 FAX: 210 64 10 228
ΑΦΜ 094166274 - Δ.Ο.Υ. ΦΑΕ ΑΘΗΝΩΝ